单级 / 80系列 YS 80XFW975A

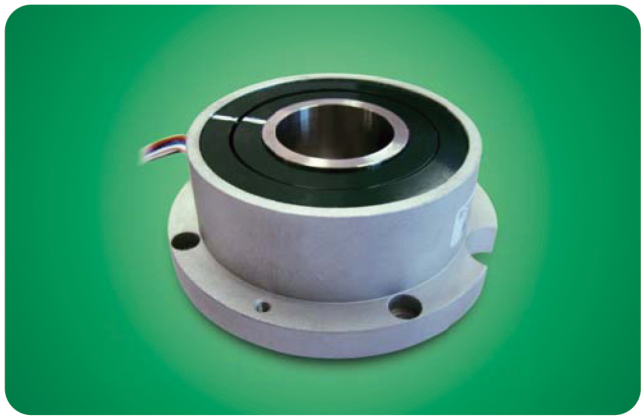

主要参数 (main parameters)

极对数（Pole of Pairs）:1对级
激磁电压（Input Voltage）:7V(P–P)
激磁频率（Input Frequency）:10KHz
输入阻抗（Input Impedance）:（140±28）Ω
变压比（Transformation Ratio）:0.5±10%
精度（Accuracy）:≤±10′
相移（Phaseshift）: –23°
剩压（Residual Voltage）:20mV
温度范围（Temperature Range）:（–55~+155）℃

外形及安装尺寸图 Outline(dimension:mm)

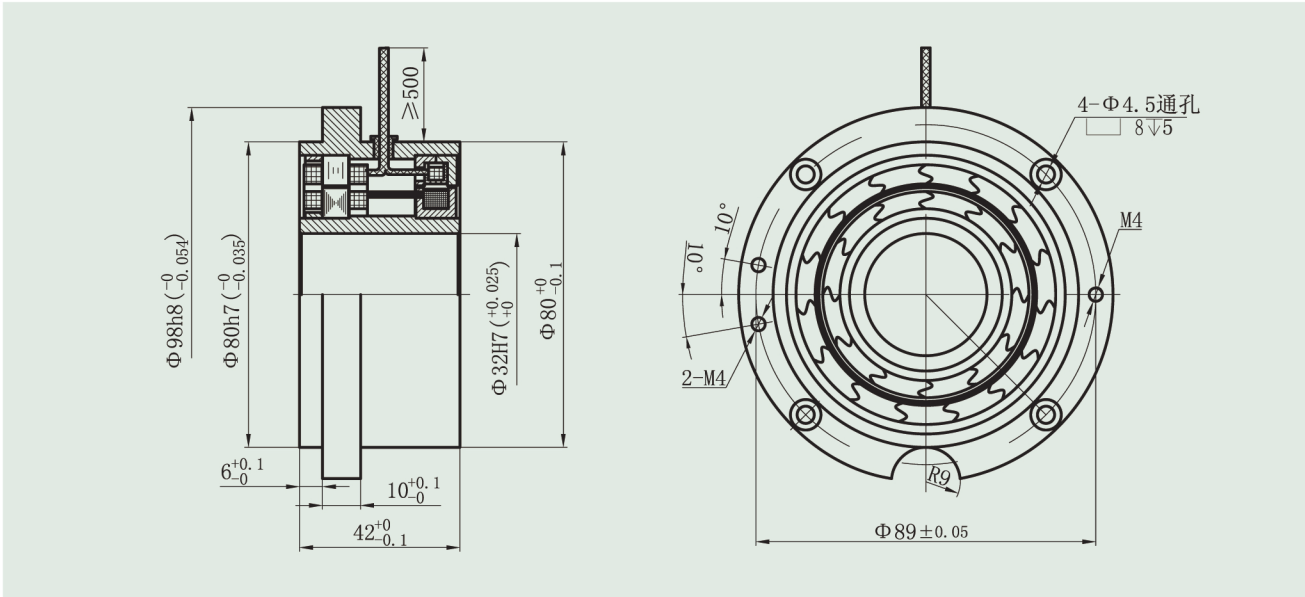

引线定义 (down–lead define)

旋转变压器引线定义 (Resolver down–lead define)

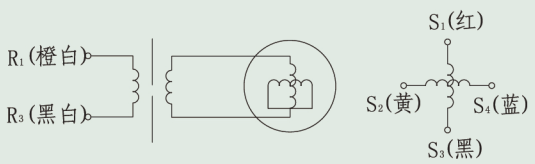

激磁侧(Input side)　　输出侧(Output side)

配线图(Wiring diagram)

励磁正Input Voltage(Ref+)	橙白Org-Wht
励磁负Input Voltage(Ref-)	黑白Blk-Wht
正弦正Sin Output(Sin+)	黄Yel
正弦负Sin Output(Sin-)	蓝Blu
余弦正Cos Output(Cos+)	红Red
余弦负Cos Output(Cos-)	黑Blk